möbelcittā

Innovación para la vida urbana

LÍNEA GAP **CESTOS**

# Características generales

- Versátil. Para espacios abiertos y cerrados
- Mayor durabilidad
- Fácil mantenimiento
- Diseño innovador y antivandálico
- Diseño para clasificación de residuos
- Apto 100% intemperie

## PRESENTACIONES

**CESTO GAP**

Capacidad 120 litros

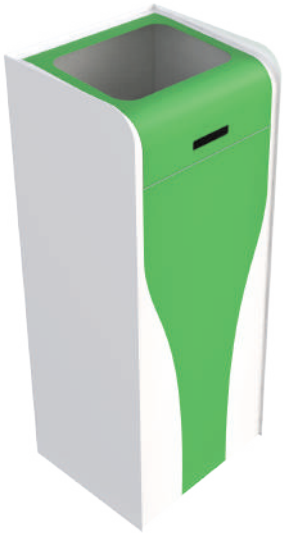

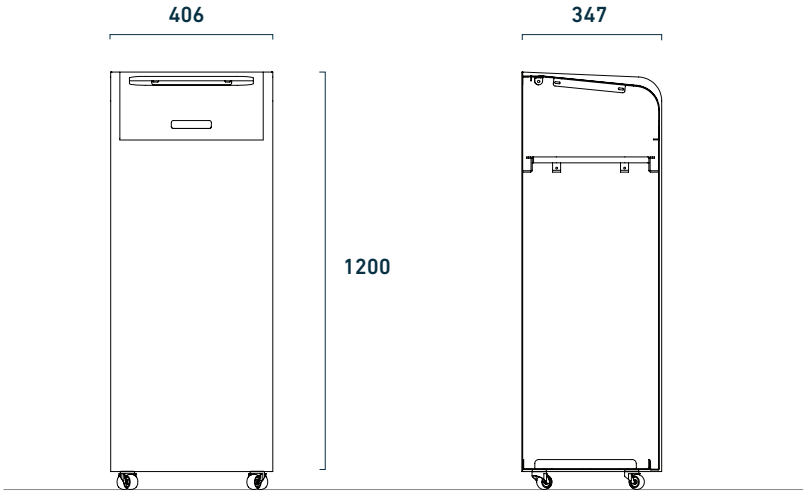


Vista Frontal

Vista Lateral Corte

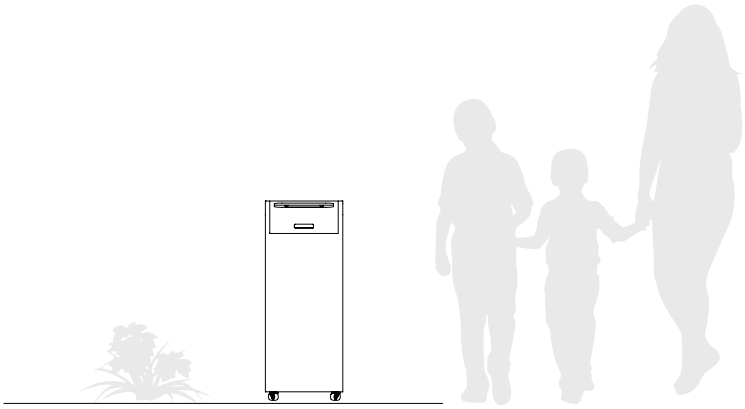

möbelcittā

# INFORMACIÓN TÉCNICA

| ALTURA (MM) | CÓDIGO | PESO (KG) | m³ | CAPACIDAD | CARACTERÍSTICAS |
|---|---|---|---|---|---|
| 1200 | 1180 | 16 | 0,16 | 120 L | Tapa superior - con patas |
| 1200 | 1731 | 16,5 | 0,16 | 120 L | Tapa superior - con ruedas |
| 1200 | 1732 | 15,5 | 0.16 | 120 L | Tapa superior - abulonado |

**INSTALACIÓN**
No requiere instalación

**MANTENIMIENTO**
No requiere mantenimiento

**PERSONALIZACIÓN**
Vinilos personalizados

**ENTREGA**
Se envía embalado y con instrucciones de montaje

**DISEÑO ANTIVANDÁLICO**
Resistencia y robustez

# MATERIALES Y COLORES

## ESTRUCTURA

Estructura de Acero SAE 1010 de 2 mm de espesor. Pintada con pintura termoconvertible en polvo.

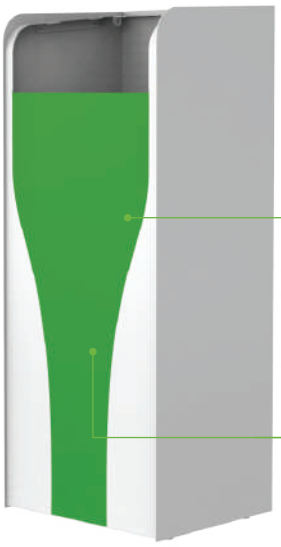

**PERSONALIZABLE**
Colores de pintura opcionales. Personalizable mediante vinilos / plotters.

**CLASIFICACIÓN RESIDUOS**
Personalizable para clasificación de residuos.

## ACEROS

SAE 1010

## TIPOS DE CHAPA

Chapa Lisa

## PALETA DE COLORES CHAPA

C01 C02 C03 C04 C05 C06 C07 C08 C09 C10 C11 C12 C13 C14 C15 C16 C17 C18 C19 C20