möbelcittā

Innovación para la vida urbana

LÍNEA AMPA **REFUGIOS**

Características generales

- Diseño innovador y antivandálico
- Estructura resistente y reforzada
- Fácil mantenimiento
- Estructura modular
- Mayor durabilidad

PRESENTACIONES

REFUGIO AMPA 1 MÓDULO

1 Módulo: asiento

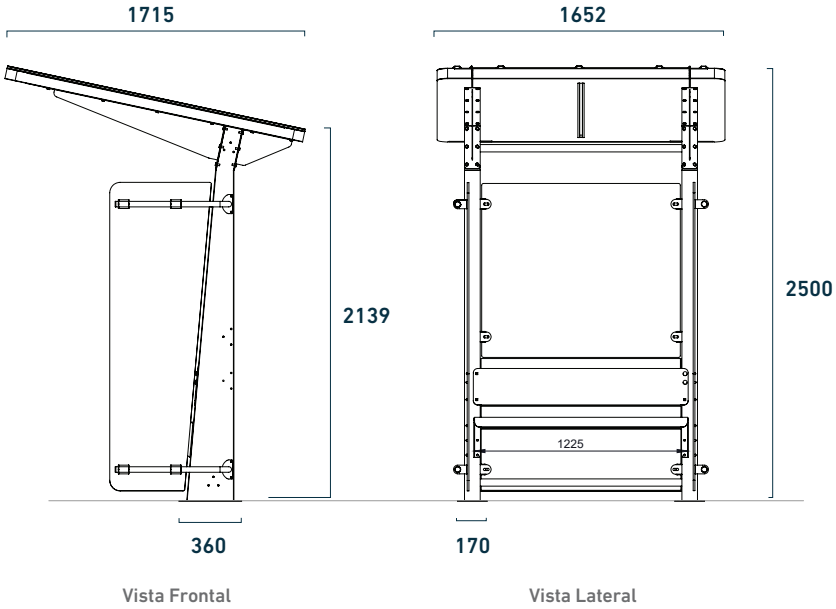

REFUGIO AMPA 2 MÓDULOS

2 Módulos: asientos

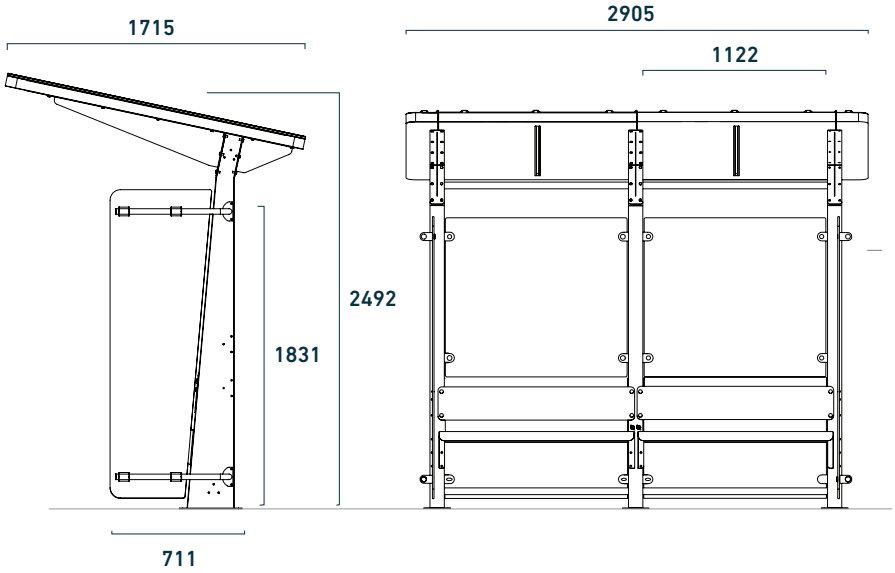

REFUGIO AMPA 3 MÓDULOS

3 Módulos: 2 asientos - 1 descanso

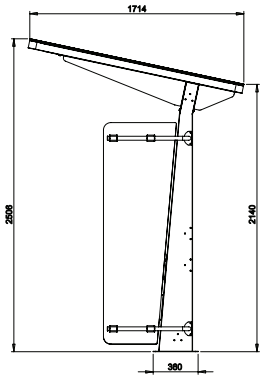

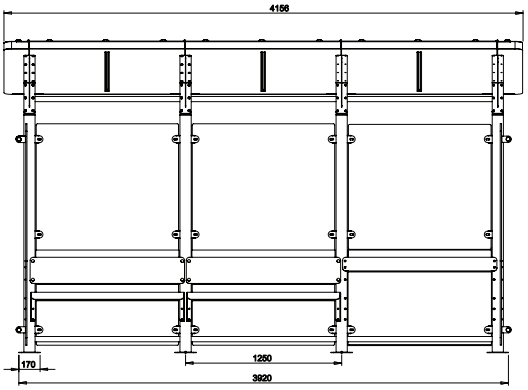

ACCESORIOS

Todos nuestros productos pueden ser personalizados según las necesidades del cliente.

CARTEL INFORMATIVO
Chapa SAE 1010 pintada.

Indicador de N° de parada y líneas.
Vinilos personalizados

BANCO - DESCANSO
Opcional banco y descanso o ambos bancos.

INFORMACIÓN TÉCNICA

ALTURA (MM)	CÓDIGO	LARGO EC (MM)	CAPACIDAD	CARACTERÍSTICAS
2563	-	1250	1 Módulo	Personalizable
2563	-	2500	2 Módulos	Personalizable
2563	-	3750	3 Módulos	Personalizable
2563	-	5000	4 Módulos	Personalizable

INSTALACIÓN
Mobel Citta provee lo necesario para la instalación

MANTENIMIENTO
No requiere mantenimiento funcional

PERSONALIZACIÓN
Litografía (chapa) y corte láser

ENTREGA
Se envía embalado y con instrucciones de montaje

RECARGA USB
Posibilidad de incorporar puertos de carga USB

MATERIALES Y COLORES

ESTRUCTURA

Estructura fabricada en chapa y caño de Acero SAE 1010 de diferentes espesores. Laterales en vidrio laminado o material de Policarbonato.
Pintados con pintura termoconvertible en polvo.

ACEROS

SAE 1010

TIPOS DE CHAPA

Chapa Lisa

PALETA DE COLORES CHAPA

C01 C02 C03 C04 C05 C06 C07 C08 C09 C10 C11 C12 C13 C14 C15 C16 C17 C18 C19 C20

möbelcittā